2023年　The First Fusion Cup　U14　三重県バレーボール大会　女子　決勝トーナメント

2023.4.16（日）

上位の部

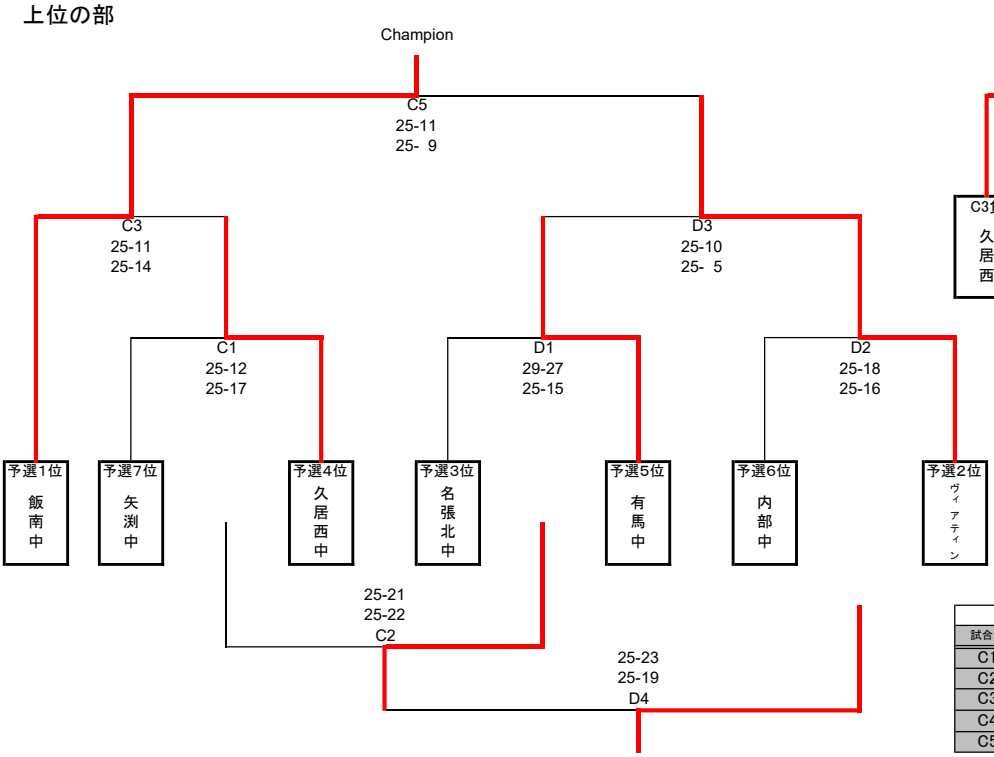

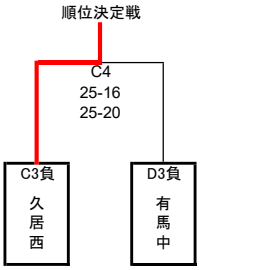

優　勝	飯南中
準優勝	ヴィアティン
第3位	久居西中
第4位	有馬中
第5位	内部中
第6位	名張北中
第7位	矢渕中

審判割

試合順	審判チーム	試合順	審判チーム
C1	予選1位	D1	D2両者
C2	C1勝	D2	D1勝
C3	C2負	D3	D2負
C4	C3勝	D4	D3勝
C5	C4両者		

下位の部

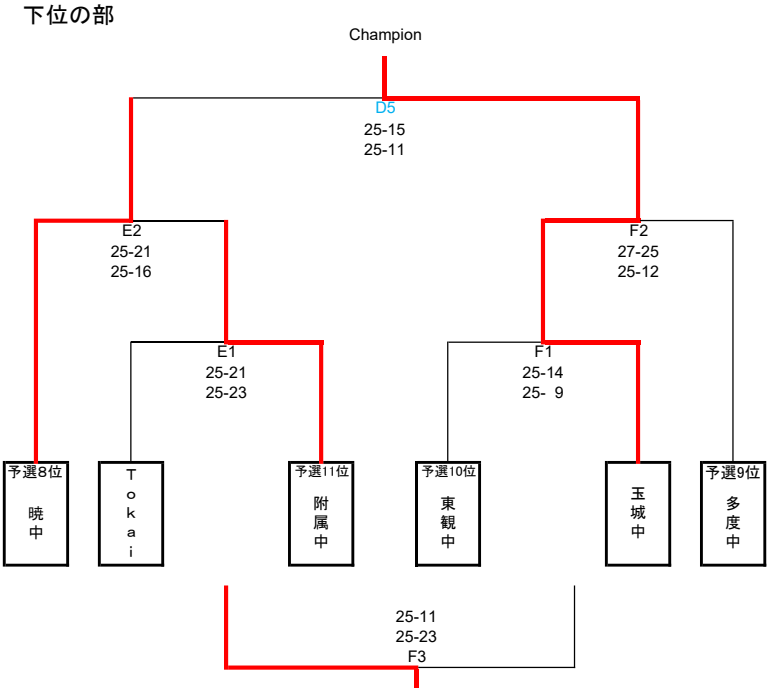

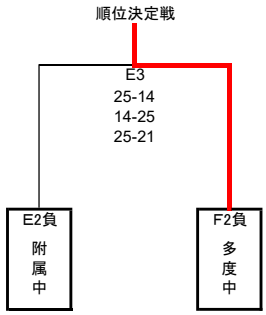

優　勝	玉城中
準優勝	暁中
第3位	多度中
第4位	附属中
第5位	Tokai
第6位	東観中

審判割

試合順	審判チーム	試合順	審判チーム
E1	予選8位	F1	予選9位
E2	E1負	F2	F1負
E3	E2勝	F3	F2勝
E4	E3両者		